平成31年　　第28回　中山道少年軟式野球交流大会　　～　中山道杯　～

優　勝	
準優勝	
第三位	
第三位	
特別賞	
特別戦第二位	

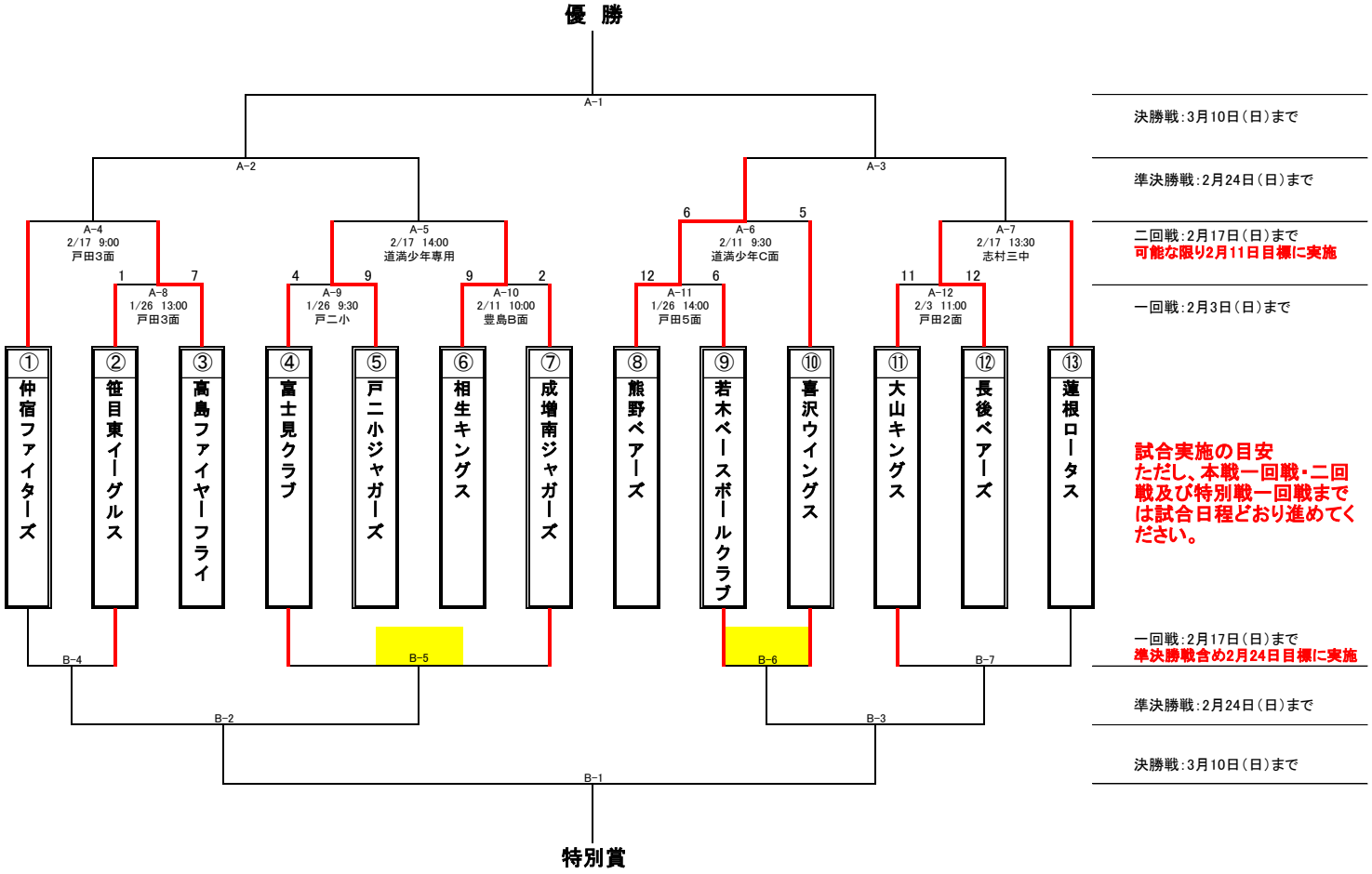

決勝戦：3月10日（日）まで

準決勝戦：2月24日（日）まで

二回戦：2月17日（日）まで
可能な限り2月11日目標に実施

一回戦：2月3日（日）まで

試合実施の目安
ただし、本戦一回戦・二回戦及び特別戦一回戦までは試合日程どおり進めてください。

一回戦：2月17日（日）まで
準決勝戦含め2月24日目標に実施

準決勝戦：2月24日（日）まで

決勝戦：3月10日（日）まで